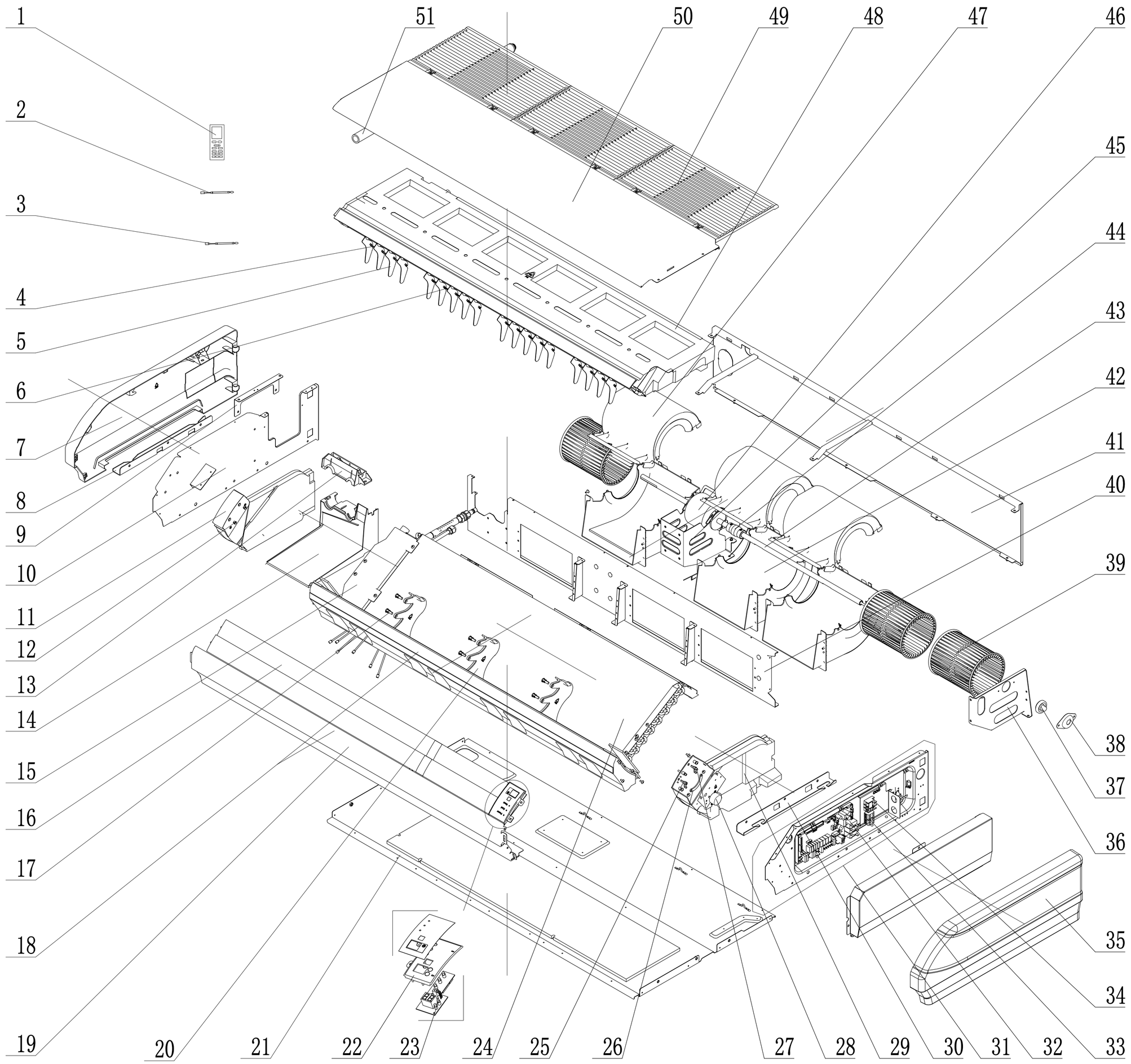

序号	英文名称	中文名称		
51	Drainage Pipe Sub-Assy	排水管组件		
50	Top Cover Board Sub-Assy	上盖板组件		
49	Front grill	面板格栅		
48	Water Tray Assy	接水盘部件		
47	Rear volute Casing	后蜗壳		
46	Brushless DC Motor	无刷直流电机		
45	Motor Support Sub-Assy	电机支架组件		
44	Joint Slack	联轴器		
43	Rotary Axis Sub-Assy	转动轴组件		
42	Front Volute Casing	前蜗壳		
41	Rear Connection Board	后连接板		
40	Clapboard Sub-Assy	隔板组件		
39	Centrifugal Fan	离心风叶		
38	Support Of Motor Bearing	电机轴承座		
37	O-Gasket of Bearing	轴承胶圈		
36	Bracket 1	支架1(轴承)		
35	Left Cover Plate	左盖板		
34	Terminal Board	接线板		
33	Terminal Board	接线板		
32	Main Board	主板		
31	Electric Box Assy	电器盒部件		
30	Installation Supporting Frame	安装支架(左)		
29	Left Foam Assy	左泡沫部件		
28	Stepping Motor	步进电机		
27	Rotating Shaft	转轴2		
26	Connecting Rod	连杆		
25	Rotating Shaft	转轴1		
24	Evaporator Assy	蒸发器部件		
23	Display Board	显示板		
22	Fixed Mount	固定架(显示板)		
21	Rear Side Plate Assy	后侧板部件		
20	Supporter	支架3(导风板)		
19	Front Connection Board	前连接板		
18	Front Connection Board Foam Assy	前连接板泡沫部件		
17	Rotating Shaft	转轴3		
16	Guide Louver	导风板		
15	connected board (evaporator)	连接板(蒸发器)		
14	Water Releasing Flume	引水槽		
13	Plate Board of Water Releasing Flume	引水槽压板		
12	Axile Bush	轴套		
11	Right Foam Assy	右泡沫部件		
10	Right Side Plate Sub-Assy	右侧板组件		
9	Connection Board	连接板(右侧板)		
8	Installation Supporting Frame	安装支架(右)		
7	Right Cover Plate	右盖板		
6	Swing Lever	扫风连杆		
5	Air Louver	扫风叶片		
4	Swing Lever	扫风连杆		
3	Room Sensor	室内室温感温包		
2	Temperature Sensor	感温包		
1	Remote Controller	遥控器		

发放单位	
17	家研
201	家工
202	试制
22	质控
24	采购
29	出口 ✓
361	商工
43	钣金
44	喷塑
46	两器
47	管一
48	模具
49	筛选
50	控制
51	空四
55	管二
62	重庆
79	小家电
61	巴西

是否属于客户化物料	
是	
否	✓

使用范围	
通用	
出口	✓
内销	

地点	状态
管一	是否需再加重
管二	是否需再加重
借通用备注	转换工

物料状态
钣金
喷塑
两器
管路
机加件
采购
注塑
喷涂
丝印
控制
预装
下料

开模编号:

标记	处数	分区	更改文件号	签名	年月日
设计	胡英		140520	标准化	
审核				数据审核	
工艺				审定	
会签				批准	

产品型号 GTH30D3FI(ETL认证)

图样标记	重量	比例
S		1:10

共 1 页 第 1 页

GREE

爆炸图

物料编码 GTH30D3FI.BZ000000

图幅:A2