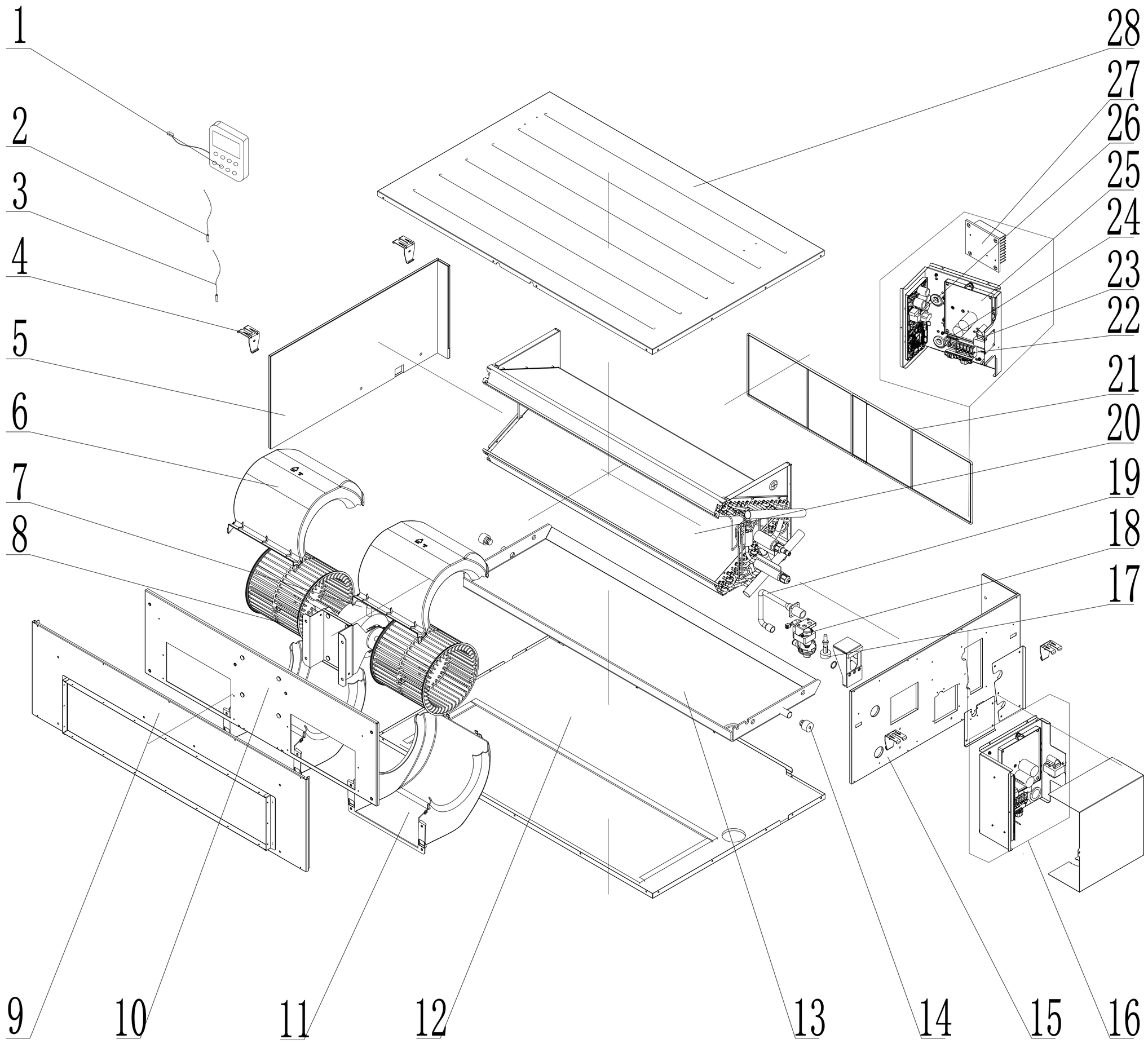

发放单位
13 标管
201 家工
22 质控
24 采购
29 出口 √
361 商工
43 钣金
44 喷塑
46 两器
47 管一
48 模具
49 筛选
50 控制
51 空四
55 管二
58 试制
61 巴西
62 重庆
63 合肥

是否属于客户化物料	
是	
否	√

使用范围	
通用	
出口	√
内销	

地点	状态
管一	是否需要借通用件
管二	是否需要借通用件

借通用件标记

物料状态
钣金
喷塑
两器
管路
机加件
采购
注塑
喷涂
丝印
控制
预装
下料
发泡
壳管

序号	英文名称	中文名称		
28	Bottom Cover Plate Assy	上盖板部件		
27	Radiator	散热器		
26	Main Board	主板		
25	Main Board	主板		
24	Terminal Board	接线板		
23	Reactor	电抗器		
22	Terminal Board	接线板		
21	Filter Sub-Assy	过滤网组件		
20	Evaporator Assy	蒸发器部件		
19	Pump Drainpipe	水泵排水管		
18	Water Pump	水泵		
17	Water Level Switch	液位开关		
16	Electric Box Assy	电器盒部件		
15	Right Side Plate Assy	右侧板部件		
14	Choke Plug of Drain Pipe	排水管堵头		
13	Water Tray Assy	接水盘部件		
12	Top Cover Board Assy	下盖板部件		
11	Propeller Housing(Upper)	蜗壳(上)		
10	Blower Mounting Plate Sub-Assy	风机安装板组件		
9	Front Side Plate Sub-Assy	前侧板组件		
8	Centrifugal Fan	离心风叶		
7	Brushless DC Motor	无刷直流电机		
6	Propeller Housing(Lower)	蜗壳(下)		
5	Left Side Plate Sub-Assy	左侧板组件		
4	Hook	挂钩		
3	Tube sensor	感温包		
2	Ambient Temperature Sensor	感温包		
1	Display Board	显示板		

标记	处数	分区	更改文件号	签名	年月日	产品型号	GFH42S3G1I 顶	GREE
设计	胡英		20140712	标准化		图样标记	重量	比例	爆炸图
审核				数据审核		S		1:10	物料编码
工艺				审定		共 1 页	第 1 页		GFH42S3G1I.BZ000000
会签				批准					

图幅:A2