TTK06. V2

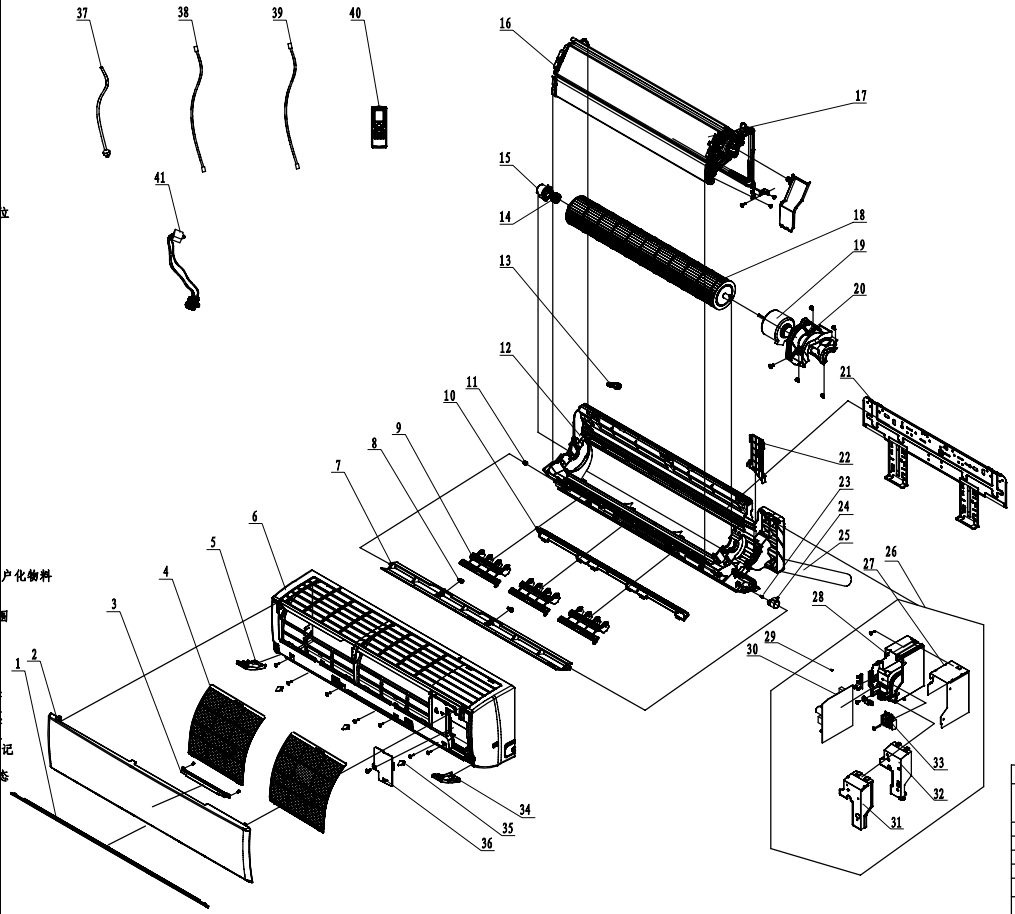

41	Cold Plasma Generator	冷等离子发生器	
40	Remote Controller	遥控器	
39	Connecting Cable	橡套软线(A型/两芯)	
38	Connecting Cable	橡套软线(A型/三芯)	
37	Power Cord	电源线	
36	Electric Box Cover2	电器盒盖2	
35	Screw Cover	螺钉盖	
34	Decorative Board (Right)	装饰板(右)	
33	Terminal Board	接线板	
32	Electric Box Cover	电器盒盖	
31	Shield Cover of Electric Box	电器盒屏蔽盒盖	
30	Main Board	主板	
29	Jumper	跳线帽	
28	Electric Box	电器盒	
27	Lower Shield of Electric Box	电器盒屏蔽盒	
26	Electric Box Assy	电器盒部件	
25	Drainage hose	排水管	
24	Stepping Motor	步进电机	
23	Crank	曲轴	
22	Connecting pipe clamp	连接管压板	
21	Wall Mounting Frame	壁挂板	
20	Motor Press Plate	电机压板	
19	Fan Motor	电机	
18	Cross Flow Fan	贯流风叶	
17	Evaporator Assy	蒸发器部件	
16	Evaporator Support	蒸发器角形架	
15	Ring of Bearing	轴承胶圈座	
14	O-Gasket sub-assy of Bearing	轴承胶圈组件	
13	Rubber Plug (Water Tray)	接水盘胶塞	
12	Rear Case assy	底壳部件	
11	Left Axile Bush	左轴套	
10	Helicoid tongue	蜗舌	
9	Air Louver	扫风叶片	
8	Axile Bush	轴套	
7	Guide Louver	导风板	
6	Front Case	面板体	
5	Decorative Board (Left)	装饰板(左)	
4	Filter Sub-Assy	过滤网组件	
3	Display Board	显示板	
2	Front Pane	面板	
1	Decorative Strip	装饰条	

序号	代号	名称	英文名称	数量	材料	材料规格	质量	单位总计	备注

发放单位

13	标管
201	家工
22	质控
24	采购
29	出口
361	商工
43	钣金
44	喷塑
46	两器
47	管一
48	模具
49	管路
50	控制
51	空包
55	管二
58	试制
61	巴西
62	重庆
63	合肥

是否属于客户化物料

是	
否	✓

使用范围

通用	
出口	✓
内销	

地点状态

管一	是否管	
	待加工	
管二	是否管	
	待加工	

普通用型记

物料状态

钣金
喷塑
两器
管路
机加件
采购
注塑
外协
折弯
控制
预装
下料
发包
充管

标记	处数	分区	更改文件签名	年月日	
设计	张郭辉	20121210	标准化		
审核			数据审核		
工艺			审定		
会签			批准		

产品型号: KFR-26GW/(26556)FNhAa-A1(A1)

图样标记 重量 比例

S

共 张 第 张

GREE

爆炸图

物料编码: GW(B)QE(3556)A1A1.B2000000

图幅: A2