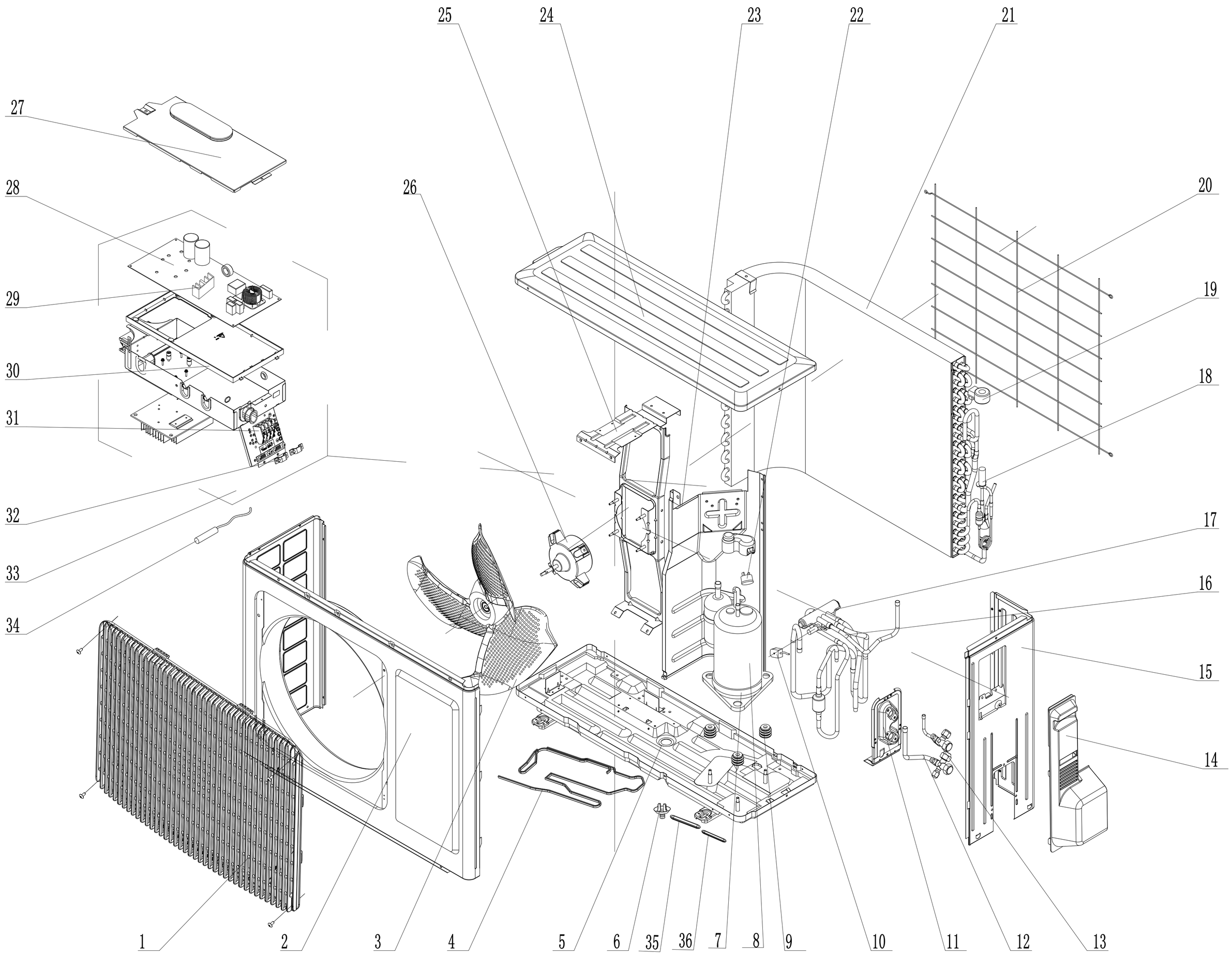

36	Drainage hole Cap	底盘胶塞
35	Drainage hole Cap	底盘胶塞
34	Temperature Sensor	感温包 20KT/15KS/50KT-JST-XARP-06V+保持器(XMS-06V)-850/1100/400mm(有下挂)
33	Electric Box Assy	电器盒部件
32	Wire Clamp	固线夹
31	Terminal Board	接线板(4位)
30	Electric Box 1	电器盒1(本色)
29	Radiator	散热器 SRX02D136
28	Main Board	主板 W8473BB
27	Sub-Assy	电器盒盖组件
26	Fan Motor	无刷直流电机 FW30J-ZL
25	Motor Support	电机支架
24	Coping	顶盖 (杏灰)
23	Clapboard Sub-Assy	隔板组件
22	Compressor Overload Protector(External)	压缩机过载(外置) KSD115℃(椭圆)(格力大金压缩机用)/压缩机过载(外置) HPC115/95(椭圆)
21	Condenser Assy	冷凝器部件
20	Rear Grill	网罩
19	Electric Expand Valve Fitting	电子膨胀阀线圈 QA(Q)12-GL-01-RK
18	Electric Expansion Valve Sub-Assy	电子膨胀阀组件
17	4-Way Valve	四通阀(2匹)
16	4-Way Valve Assy	四通阀部件
15	Right Side Plate Sub-Assy	右侧板组件
14	Big Handle	大提手(杏灰 9082C)(出口)
13	Valve	阀门 1/4(N)
12	Valve	阀门 3/8(N)
11	Valve Support	阀门支架(杏灰)(出口)
10	Magnet Coil	电磁线圈
9	Compressor Gasket	压缩机减振胶垫
8	Compressor and Fittings	压缩机及其配件 1GDY23AXD
7	Heater(Compressor)	电加热带(压缩机)
6	Drainage Joint	排水接头(亮白)
5	Chassis Sub-assy	底盘组件
4	Electrical Heater (Chassis	电加热带(底盘)
3	Axial Flow Fan	轴流风叶(本色)
2	Front Panel Assy	面板部件
1	Front Grill	面板格栅(杏灰)

发放单位

13	标管
201	家工
22	质控
24	采购
29	出口
361	商工
43	钣金
44	喷塑
46	两器
47	管一
48	模具
49	筛选
50	控制
51	空四
55	管二
58	试制
61	巴西
62	重
63	禽肥

是否属于客户化物料

是	
否	

使用范围

通用	
出口	√
内销	

地点 状态

管一	是否需再加工	
管一	是否需再加工	

借通用登记

物料状态

	钣金
	喷塑
	两器
	管路
	机加件
	采购
	注塑
	喷涂
	丝印
	控制
	预装
	下料
	发泡
	壳管

标记处数分区	更改文件号	签名	年月日
设计 李	20120405	标准化	
审核 鹏		数据审核	
工艺		审定	
会签		批准	

GREE

产品型号 GWH12MB-A3DNA1A/O

图样标记 重量 比例

S

共 张 第 张

爆炸图

物料编码

GWH12MBA3DNA1A0.B2000001