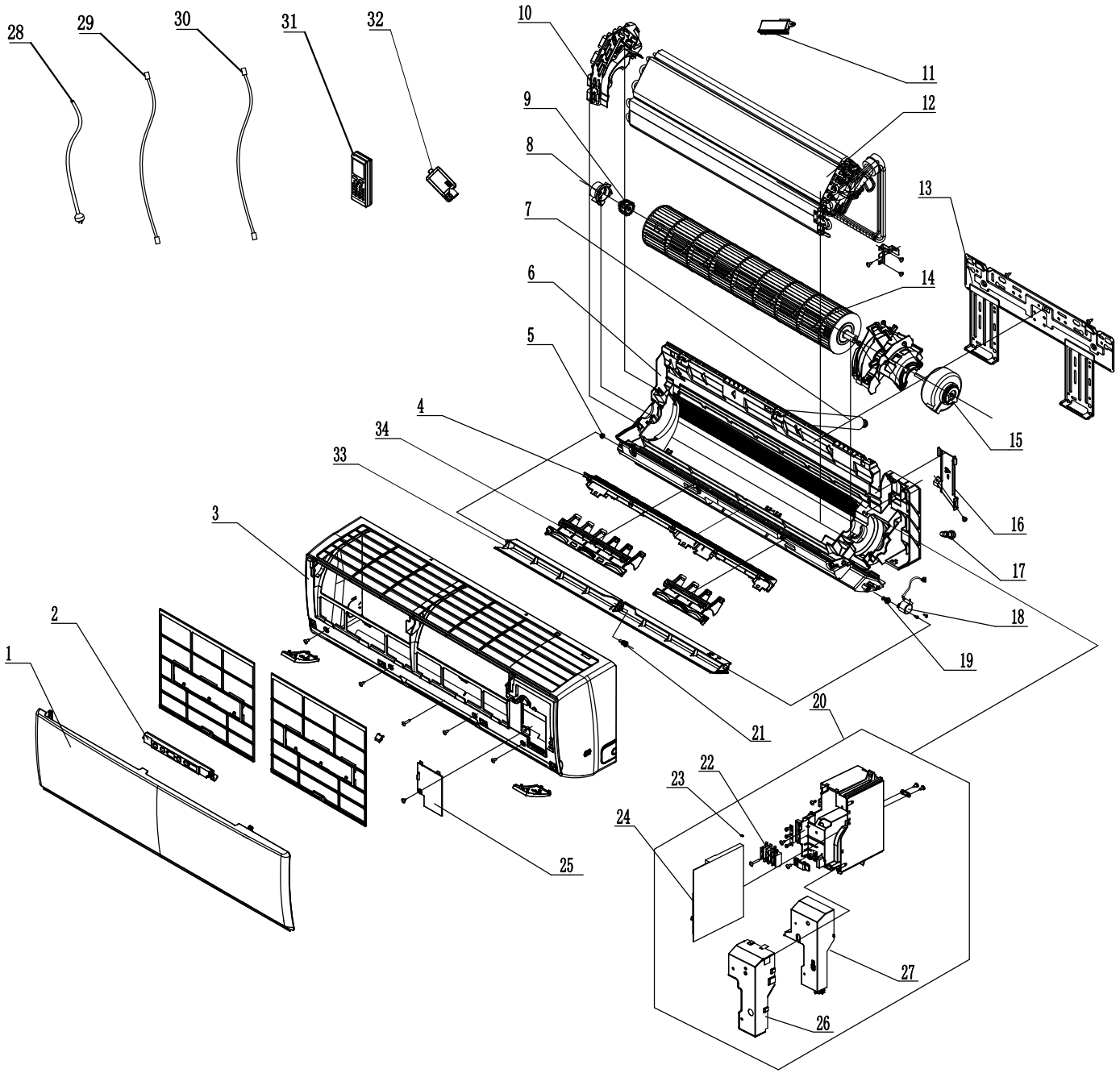

34	Air Louver	扫风叶片	2
33	Guide Louver	导风板	1
32	Test Board Assy	检测板部件	
31	Remote Controller	遥控器	
30	Connecting Cable	橡套软线(A型/两芯)	
29	Connecting Cable	橡套软线(A型/三芯)	
28	Power Cord	电源线	
27	Electric Box Cover	电器盒盖	
26	Shield Cover of Electric Box Cover	电器盒盖屏蔽盖	
25	Electric Box Cover Sub-Assy	电器盒盖组件	
24	Main Board	主板	
23	Jumper	跳线帽	
22	Terminal Board	接线板	
21	Axile Bush	轴套	
20	Electric Box Assy	电器盒部件	
19	Crank	曲轴	
18	Stepping Motor	步进电机	
17	Rubber Plug (Water Tray)	接水盘胶塞	
16	Connecting pipe clamp	连接管压板	
15	Fan Motor	电机	
14	Cross Flow Fan	贯流风叶	
13	Wall Mounting Frame	壁挂板	
12	Evaporator Assy	蒸发器部件	
11	Cold Plasma Generator	冷等离子发生器	
10	Evaporator Support	蒸发器角形架	
9	O-Gasket sub-assy of Bearing	轴承胶圈组件	
8	Ring of Bearing	轴承胶圈座	
7	Drainage Hose	排水管	
6	Rear Case assy	底壳部件	
5	Left Axile Bush	左轴套	
4	Helicoid Tongue	蜗舌	
3	Front Case Assy	面板体部件	
2	Display Board	显示板	
1	Front Panel Assy	面板部件	
序号	物料英文名	物料名称	

发放单位	
13	标管
201	家工 ✓
22	质控
24	采购
29	出口
361	商工
43	钣金
44	喷塑
46	两器
47	管一
48	模具
49	附加
50	控制
51	空四
55	管二
58	试制
61	巴西
62	重庆
63	合肥

是否属于客户化物料	
是	
否	✓

使用范围	
通用	
出口	✓
内销	

地点	状态
管一	是否最新版本
管二	是否最新版本
借通用件标记	

物料状态	
	钣金
	喷塑
	两器
	管路
	机加件
	采购
	注塑
	喷涂
	丝印
	控制
	预装
	下料
	发泡
	完管

标记	处数	分区	更改文件号	签名	年月日
设计			标准化		
审核	山	20121102	数据审核		
批准			批准		

产品型号 KFR-35GW/(35592)FNhAa-A3 重量 比例

GREE

爆炸图

物料编码

S

共 1 页 第 1 张

GWH09QBK3NNA1AI.BZ000000

图框:A2